YP100B3卧式带底脚外形尺寸

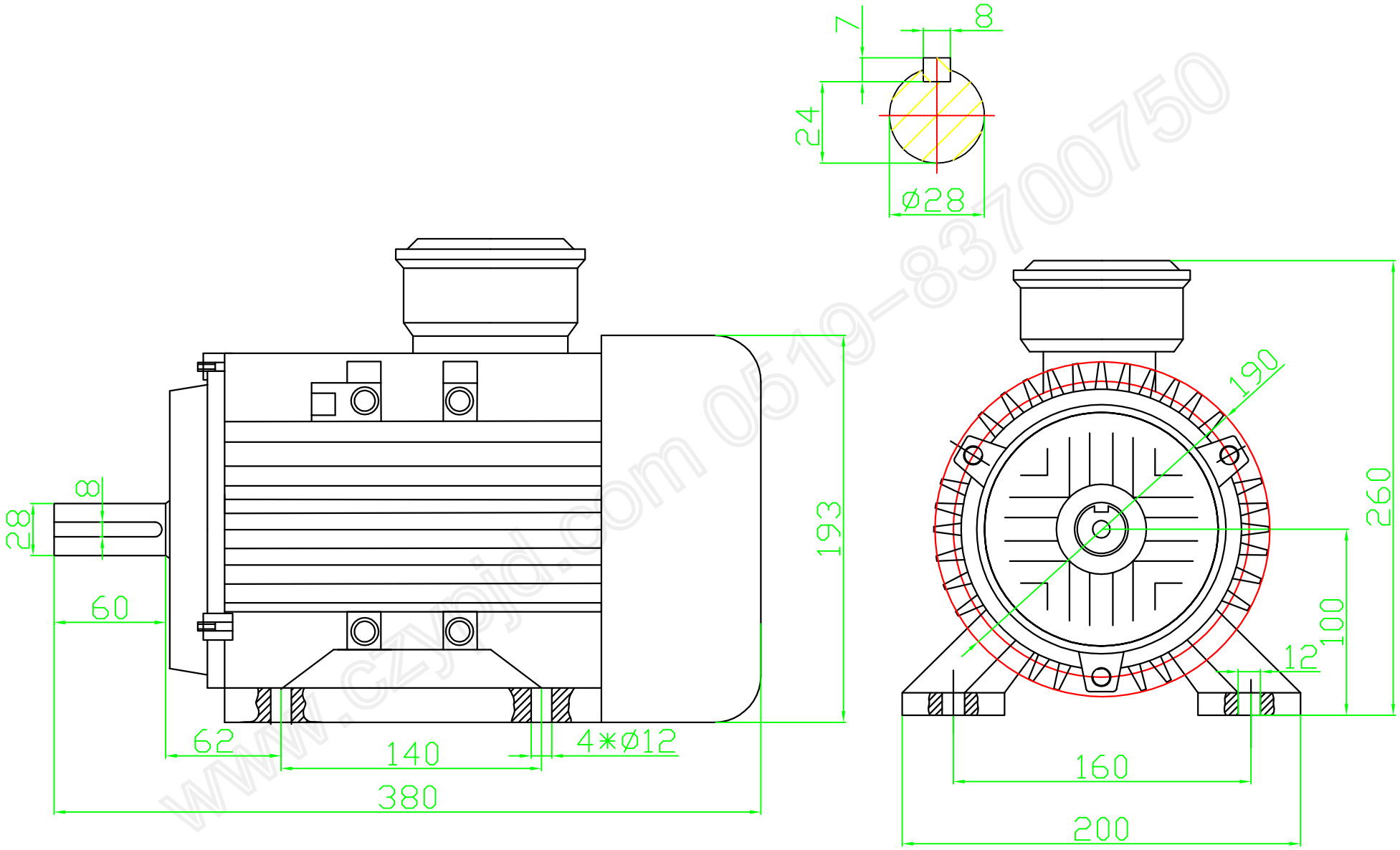

www.czyoid.com 0519-83700750

常州永沛机电技术有限公司

	YP100-B3	
		常州永沛