YP100B5立式法兰加装制动器

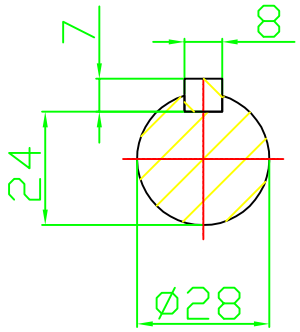

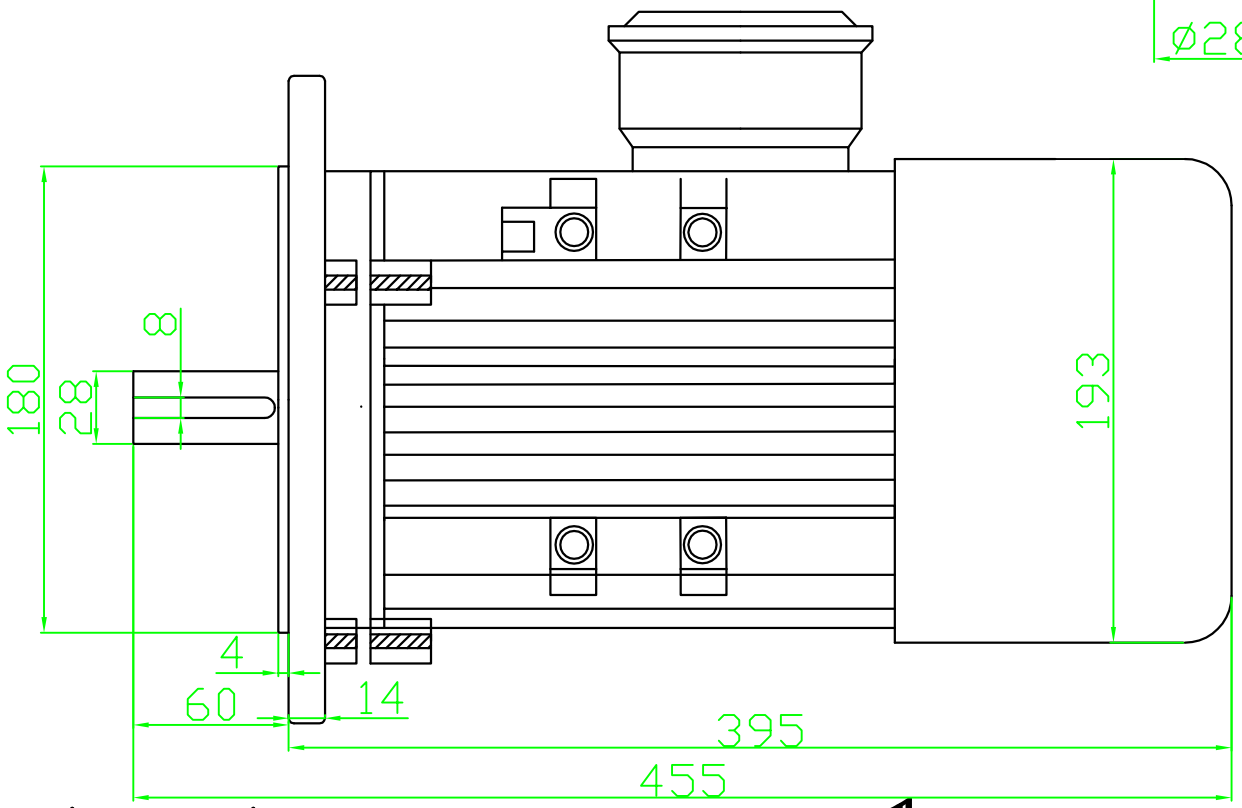

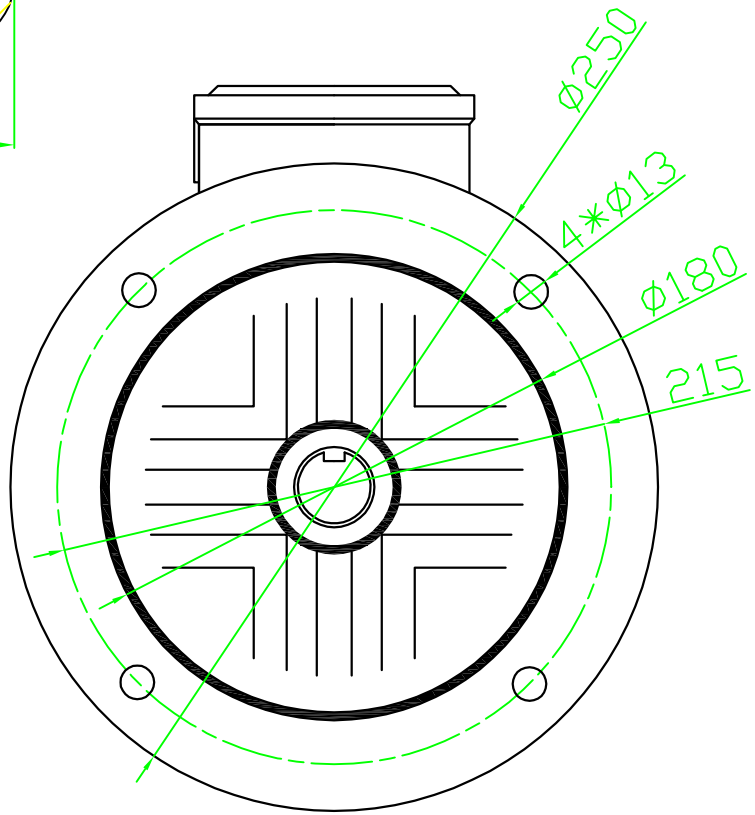

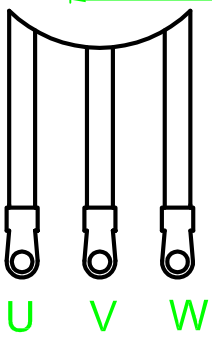

黄色-电机相线U

绿色-电机相线V

蓝色-电机相线W

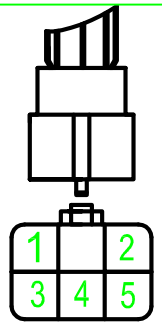

1:红色, +5V电源

2:黑色, GND地线

3:黄色, 霍尔信号U

4:绿色, 霍尔信号V

5:蓝色, 霍尔信号W

注:电机霍尔信号相位角为120度

	YP100B5	
		常州永沛